Руководство по сборке узла управления спринклерного воздушного (УУСВ)

minimax

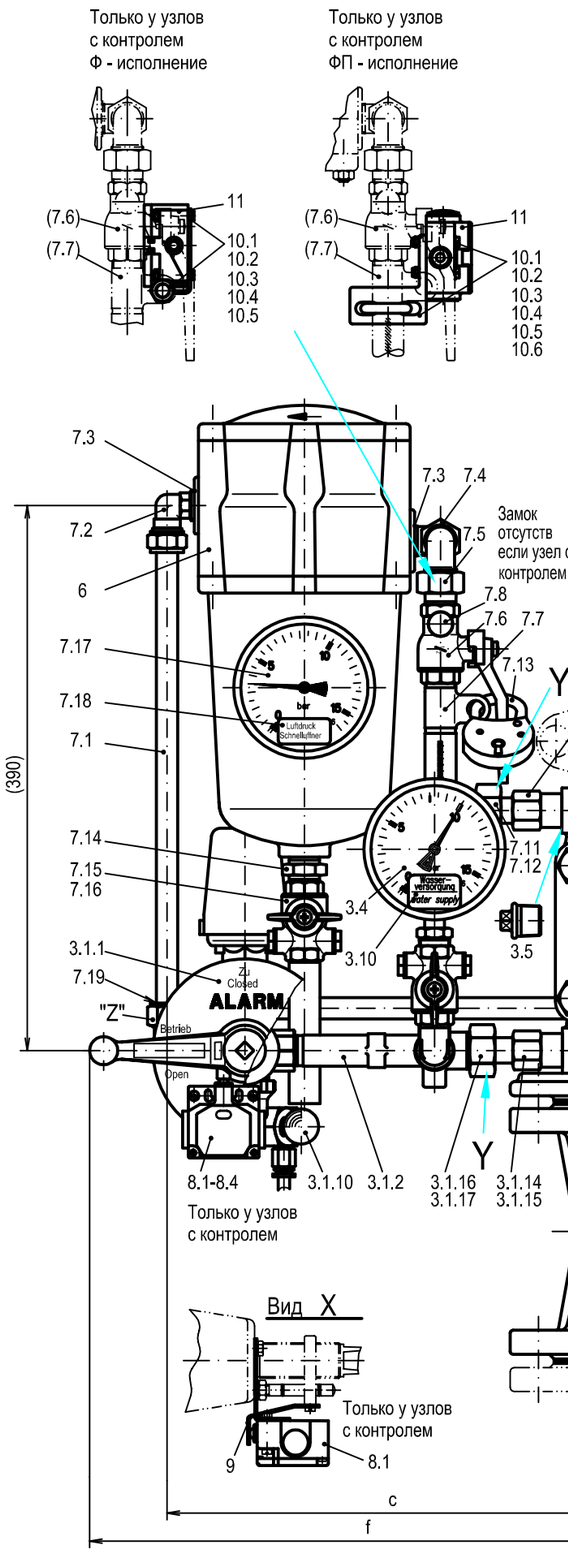

Ф - исполнение

DN	*a-Ф	*a-П	b	c	d	e	f	g
80	240	250	180	342	382	240	500	173
100	250	270	190	355	414	286	525	203
150	280	290	210	382	540	286	570	223

*Ф = Фланец с обеих сторон

*ФП= Фланец/Паз

Инструкция по монтажу:

- Части 4.6 и 4.7 (спуск воды, воздуха) перед монтажем к "Ввод к компрессору" (3.2) подключить!
- Дальнейший монтаж производить согласно списка компонентов. См. так же рук-во по монтажу оповещателя гидравлического и ускорителя.

Внимание:

- В местах подключения "Y" производить полную затяжку только после регулировки всех присоединений! Т.к. последующая регулировка невозможна.
- Спусковой канал "Z" отрегулировать по необходимости. Патрубок в комплект поставки не входит.

Компоненты:

1. Узел управления спринклерный возд (УУСВ)
2. Задвижка
3. Составные части УУСВ
   - 3.1 Трубопровод оповещателю гидравл. (Смонтировано)
     - 3.1.1 Шаровой кран 3/2-линейный
     - 3.1.2 Патрубок присоединительный
     - 3.1.3 Шаровой кран маном. Запорный кр
     - 3.1.4 Угол 1/2
     - 3.1.5 Резьбовое соединение 684/S
     - 3.1.6 Заглушка
     - 3.1.7 Накидная гайка 63/S
     - 3.1.8 Грязеуловитель DN15
     - 3.1.9 Двойной ниппель 1/2-VS12-28-MS
     - 3.1.10 Вентиль спуска воды K2-20
     - 3.1.11 Крестовина 1/2-VS29-23
     - 3.1.12 Угол 1/2-VS24-23
     - 3.1.13 Резьбовое соединенеие1/2-ZUB17-04.B
     - 3.1.14 Адаптер трубопровода AG/SE2
     - 3.1.15 Кольцо уплотнительное 18x2,5
     - 3.1.16 Накидная гайка 63-18
     - 3.1.17 Зажимное кольцо 65-18
     - 3.1.18 Резьбовое соединение 402TA-15x1/2
     - 3.1.19 Быстросъемное соединение G1/8-D8
     - 3.1.20 Шланг D8
   - 3.2 Ввод подключение - компрессор (Смонтировано)
     - 3.2.1 Редуцирующая муфта
     - 3.2.2 Обратный клапан DN15-PN16
     - 3.2.3 Ниппель 1/2x50
     - 3.2.4 Шаровой кран маном. Запорный кр
     - 3.2.5 Угол 1/2-VS24-23
     - 3.2.6 Тройник 1/2-VS27-23
     - 3.2.7 Удлинитель крана 1/2x50
     - 3.2.8 Ниппель -Ввод-Компрессор.
     - 3.2.9 Уплотнительное кольцо16x1,78-NBR
     - 3.2.10 Ниппель G1/2-NAV/TAV
     - 3.2.11 Уплотнительное кольцо 18x2,5 NBR
   - 3.3 Реле сигнализации давления 0,8 бар
   - 3.4 Манометр AR100-16бар
   - 3.5 ЗаглушкаT9 отсутствует, если узел снабжен ускорителем
   - 3.6 Крепление таблички A200
   - 3.7 Табличка Minimax
   - 3.8 Табличка УУСВ
   - 3.9 Табличка трубопровода
   - 3.10 Табличка питающего трубопровода
4. Монтажный набор УУСВ
   - 4.1 Трубопровод звукового оповещателя
   - 4.2 Уплотнитель
   - 4.3 Sk-Болт DIN601-Mu
   - 4.4 Шпилька DIN939
   - 4.5 Sk-Гайка DIN555
   - 4.6 Шаровой кран спусковой
   - 4.7 Соединитель G8
   - 4.8 Угол A1
   - 4.9 Угол A1-3/4x1/2
   - 4.10 Дроссель
   - 4.11 Ниппель DN15x450
5. Составные части УУСВ без контроля
   - 5.1 Шаровой кран манометра - Запорный кран
   - 5.2 Манометр AR100-16бар
   - 5.3 Ремень
   - 5.4 Замок
6. Ускоритель
7. Составные части -SE2 (Ускоритель) (Смонтировано)
   - 7.1 Трубопровод 15x1,5-VA
   - 7.2 Резьбовое соединение 402TA-15x1/2
   - 7.3 Втулка 3/4x1/2
   - 7.4 Угол1/2-VS24-23
   - 7.5 Резьбовое соединение 1/2-ZUB17-04.C
   - 7.6 Шаровой кран
   - 7.7 Присоед. трубопровод к ускорителю
   - 7.8 Вентиль сброса сж.воздуха G1/4-PN16
   - 7.9 Адаптер трубопровода AG/SE2
   - 7.10 Уплотнительное кольцо 18x2,5
   - 7.11 Стопорное кольцо 65-18
   - 7.12 Накидная гайка 63-18
   - 7.13 Замок
   - 7.14 Двойной ниппель 1/2-VS12-28
   - 7.15 Шаровой кран
   - 7.16 Трубный ниппель DN15x170
   - 7.17 Манометр ER100-16bar
   - 7.18 Табличка "Сжатый воздух"
   - 7.19 Зажимное кольцо 65-15/MS
8. Контроль за УУСВ
   - 8.1 Концевой выключатель контроля
   - 8.2 Винт M4x30
   - 8.3 Sk-Гайка DIN934-M4
   - 8.4 Шайба 4,3 DIN125
   - 8.5 Инстр. по экспл. шаровой кран 3/2 линейный
   - 8.6 Сигнализирующее реле давления PMU3
   - 8.7 Манометр ER100-16бар
   - 8.8 Адаптер контроля-Сжатый воздух
   - 8.9 Шаровой кран G1/2
   - 8.10 Инструкция по монтажу -Сжатый воздух
9. Составные части -Задвижка
10. Составные части-Трубопровод ускоритель (SE2) исп. Ф
    - 10.1 Крепеж -Трубопровод ускоритель (SE2)
    - 10.2 Винт M4x30
    - 10.3 Шайба Ø4,3
    - 10.4 SK-Гайка M4
    - 10.5 SK-Гайка M10
10. Составные части-Шаровой кран-DN15 исп. П
    - 10.1 Крепеж шаровой кран
    - 10.2 Болт крепления хомута DN15
    - 10.3 Стопорная шайба DIN6798 A4,3
    - 10.4 Винт DIN84
    - 10.5 SK-Шайба DIN934
    - 10.6 Шайба DIN125 Ø4,3
11. Концевой выключатель

Datum	gez.	gepr.	Artikel-Nr.:	Änderungs-Nr.:	Zustand:	Seite
23.04.08			84 1506	EW06-042	06	1 / 2 Seiten

Alle Rechte nach DIN 34.